LUKAS	Power unit - Aggregat	81-53-40
	P 635-SG	
	Dimension Sheet - Maßblatt	

Dimensions in mm [inch]
inch for reference only
Maße in mm [inch]
inch nur als Referenzangabe

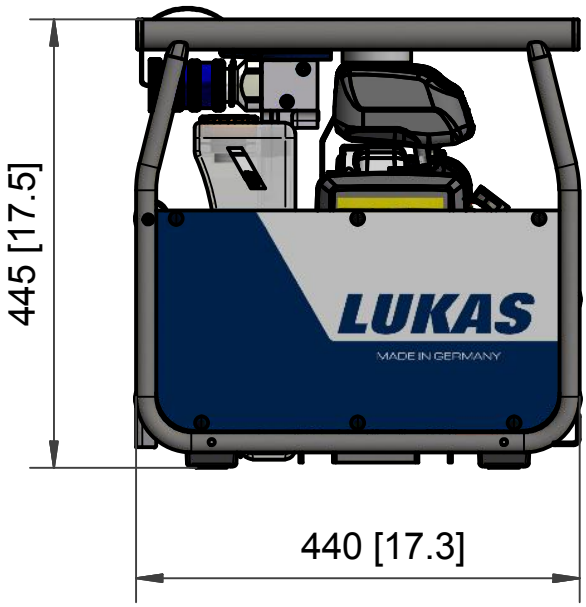

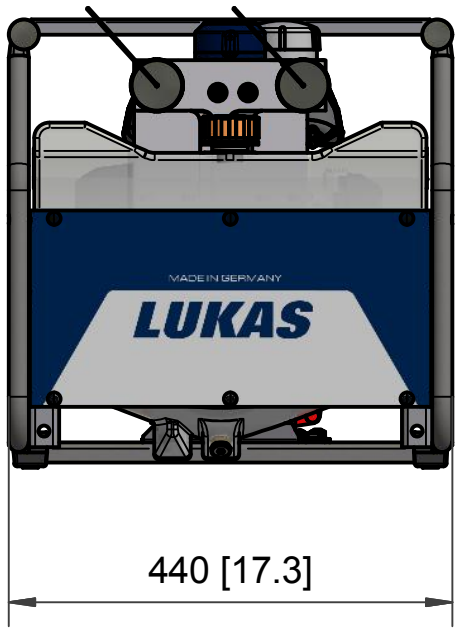

Since all values are subject to tolerances, minor differences may occur between the data of your equipment and this data.
Da alle Werte toleranzbehaftet sind, können geringe Unterschiede zwischen den Daten Ihres Gerätes und diesen Daten bestehen.

Subject to revision / Änderungen vorbehalten

LUKAS Hydraulik GmbH Weinstraße 39 ● D-91058 Erlangen ● Postfach 2560 ● Tel.+49 9131/698-0 ● Fax +49 9131/698-394

© Copyright 2013 LUKAS Hydraulik GmbH